Electrolux PROFESSIONAL

Table réfrigérée ecostore HP Premium-290lt, 2 Portes, centrale

REPÈRE #

MODELE #

NOM #

SIS #

AIA #

710001 (EH2HBAA) Table réfrigérée Ecostore Premium 2 portes 290L, -2° C/+10°C, AISI 304, R290

Description courte

Repère No.

2 portes pleines.Température de fonctionnement: -2 + 10 °C
Sans CFC ni HCFC. Fluide R290. Gaz d'injection des mousses isolante :Cyclopentane.
Construction intérieure tout inox AISI 304.
Epaisseur du plan de travail inox AISI 304 50mm.
Epaisseur d'isolation 90mm. Groupe frigorifique intégré. Mode de fonctionnement ventilé avec optiflow. Évaporateur à l'extérieur de l'enceinte. Commande électronique par microprocesseur avec affichage numérique de la température. Dégivrage automatique

APPROBATION:

Caractéristiques principales

- Plage de température réglable de -2 °C à +10 °C pour répondre aux besoins de stockage de la viande, du poisson et des produits laitiers.
- Glissières anti-bascule acceptant des bacs GN 1/1.
- Grand affichage digital à chiffres blancs avec bouton de sélection d'humidité (3 niveaux prédéfinis), affichage et réglage de la température interne, activation manuelle du cycle de dégivrage et du cycle de gel turbo (pour refroidir rapidement les charges chaudes).
- Commande numérique avec conformité HACCP : lorsque la température dépasse un seuil critique, une alarme sonore et une alarme visuelle sont activées. Les évènements sont conservés en mémoire pendant deux mois.
- Equipée du système d'air forcé Optiflow pour un refroidissement rapide et une répartition homogène de la température dans l'enceinte
- Différentes compositions de portes et de tiroirs sont possible en option pour s'adapter au besoin et à la configuration du site. L'unité de refroidissement à droite est disponible sur demande.
- Unité de refroidissement entièrement amovible pour faciliter l'entretien.
- Accès frontal et facile pour tous les composants de l'unité de refroidissement.
- La conception du groupe frigorifique avec sa ventilation en façade permet une installation en dos à dos, adossé, côte à côte ou sur socle maçonné. Aucun espace est nécessaire à la ventilation du groupe, optimisant ainsi l'espace en cuisine.
- Evaporation automatique des gaz chauds de l'eau de dégivrage.
- Prévu pour un port d'accès RS485 afin de permettre une connexion avec un ordinateur à distance et des systèmes HACCP intégrés.
- Portes en inox à fermeture automatique (<90°).
- Performances et uniformité de la température garanties dans la chambre à 5-HEAVY DUTY (température ambiante 40°C), selon le protocole EN16825:2016.
- Sûreté certifiée selon la réglementation CE
- Connectivité: accès aux appareils connectés en temps réel et à distance (nécessite accessoire optionnel).
- Montage sur pieds en acier inoxydable pour un dégagement de 150 mm (-5 / + 50 mm) pour faciliter le nettoyage du sol
- Panneau de dessous en acier inoxydable.
- Panneau arrière externe en acier galvanisé

Construction

- Développée et fabriquée conformément à la certification usine ISO 9001 et ISO 14001.
- Portes, panneaux frontal et latéraux, plan de travail amovible en inox AISI 304.
- Plan de travail en inox AISI 304, avec une épaisseur de 50 mm.
- Bord du plan de travail en inox avec profil anti-

gouttes.

- C'est nécessaire, le plan de travail peut être enlevé pour une manipulation plus facile pendant l'installation (en cas des portes étroits).
- Intérieur avec angles arrondis par emboutissage d'une seule pièce.
- Groupe logé
- Affichage du code erreur
- 2 compartiments avec une porte chacun
- Facile à nettoyer grâce aux coins arrondis, structure interne amovible (glissières), grilles et déflecteurs pour une efficace circulation de l'air.
- La structure interne est concue pour le stockage de bacs GN 1/1, sur 15 niveaux interchangeables (distance entre glissières 3 cm)

Accessoires inclus

- 2 X Kit 1 grille rislan grise et 2 glissières de côté pour table réfrigérée HP PNC 881109

Accessoires en option

• Kit 2x1/2 tiroirs pour table réfrigérée HP	PNC 881058	❑
• Kit 3x1/3 tiroirs pour table réfrigérée HP	PNC 881059	❑
• Kit 1/3tiroir et 2/3 tiroir pour bouteilles pour table réfrigérée HP	PNC 881071	❑
• Grille rislan grise GN 1/1 pour table réfrigérée HP	PNC 881107	❑
• 2 glissières de côté pour GN 1/1 pour table réfrigérée HP	PNC 881108	❑
• Kit 1 grille rislan grise et 2 glissières de côté pour table réfrigérée HP	PNC 881109	❑
• Bac plastique GN1/1 Hauteur 65 mm.	PNC 881110	❑
• Bac plastique GN1/1 Hauteur 100 mm.	PNC 881111	❑
• Bac plastique GN1/1 Hauteur 150 mm.	PNC 881112	❑
• Kit 4 roulettes dont 2 à freins hauteur 100mm pour table réfrigérée	PNC 881191	❑
• Kit 4 roulettes dont 2 à freins hauteur 150mm pour table réfrigérée 2&3 compartiments	PNC 881193	❑

La societe se reserve le droit de modifier les specifications techniques sans préavis.

Table réfrigérée ecostore HP Premium-290lt, 2 Portes, centrale

Avant

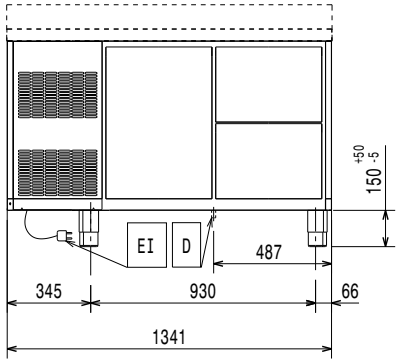

Côté

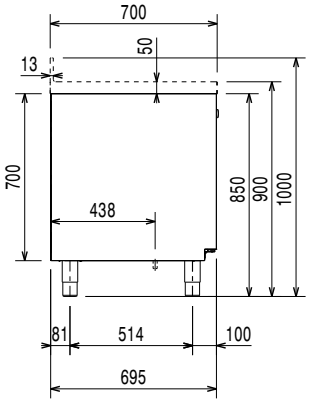

EI = Connexion électrique

Dessus

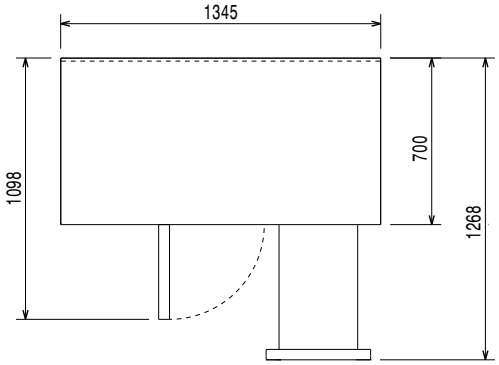

Électrique

Voltage :	
710001 (EH2HBAA)	220-240 V/1 ph/50 Hz
Puissance de raccordement	0.25 kW
Puissance de dégivrage:	0.22 kW
Type de prise	CE-SCHUKO

Capacité

Capacité	290 Litre

Informations générales

Capacité brute	290 lt
Capacité nette:	198 lt
Ferrage porte :	1 gauche+1droite
Built-in Compressor and Refrigeration Unit	
Largeur extérieure	1345 mm
Profondeur extérieure	700 mm
Profondeur extérieure porte ouverte :	1110 mm
Hauteur extérieure	900 mm
Largeur intérieure :	798 mm
Profondeur intérieure :	560 mm
Hauteur intérieure :	550 mm
Poids net :	104 kg
Largeur brute :	29 15/16" (760 mm)
Hauteur brute :	41 15/16" (1070 mm)
Poids brut :	262 lbs (116 kg)
Profondeur porte ouverte :	1110 mm
Ajustement hauteur (-/+):	-5/50 mm
Construction externe :	inox AISI 304
Construction interne :	inox AISI 304
Certification	CB;CE;UKCA
Panneau arrière:	Acier galvanisé
Type de plan de travail	Acier inox
Construction de cuve :	
Plage de température :	

Données de refroidissement

Type de contrôle :	Digital
Puissance groupe compresseur :	1/4 hp
2è compartiment - Puissance compresseur:	
2è compartiment - puissance frigorifique:	0 W
Puissance frigorifique à une température d'évaporation de :	-10 °C
2è compartiment - puissance frigorifique à température d'évaporation:	0 °C
2è compartiment - poids du réfrigérant:	0 g
Humidité interne mini/maxi	40/85
Température de fonctionnement mini :	-2 °C
[NOT TRANSLATED]	

La societe se reserve le droit de modifier les specifications techniques sans préavis.

Température de fonctionnement maxi :	10 °C
Type de refroidissement	Ventilé

Certifications ISO

ISO Standards:	ISO 9001; ISO 14001; ISO 45001; ISO 50001

Durabilité

Consommation de courant:	1.8 Amps
Classe énergétique (en conformité avec la réglementation EU 2015/109	A
Consommation énergétique (en conformité avec la réglementation EU 2015	456kWh / an - 1kWh/24h
Condition de travail (en conformité avec la norme EU 2015/1094)	Heavy Duty (cl.5)
Index EEI (En conformité avec la réglementation EU 2015/1094)	19,86
Type de fluide réfrigérant :	R290
GWP Index:	3
2è compartiment - type de réfrigérant:	R290
Puissance frigorifique :	320 W
Poids de fluide réfrigérant :	70 g

La societe se reserve le droit de modifier les specifications techniques sans préavis.

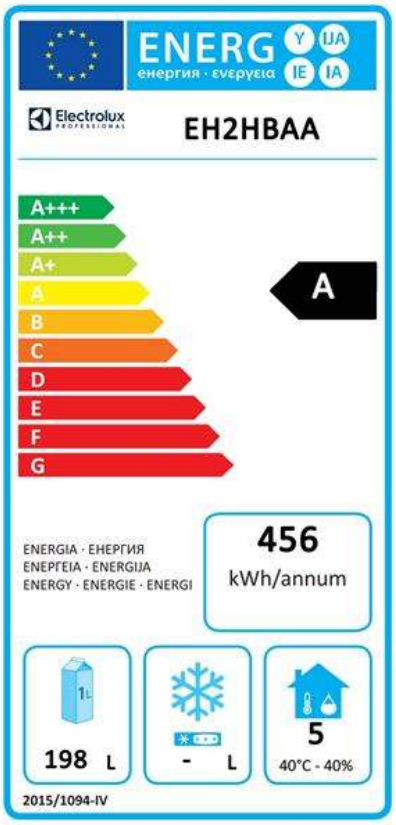

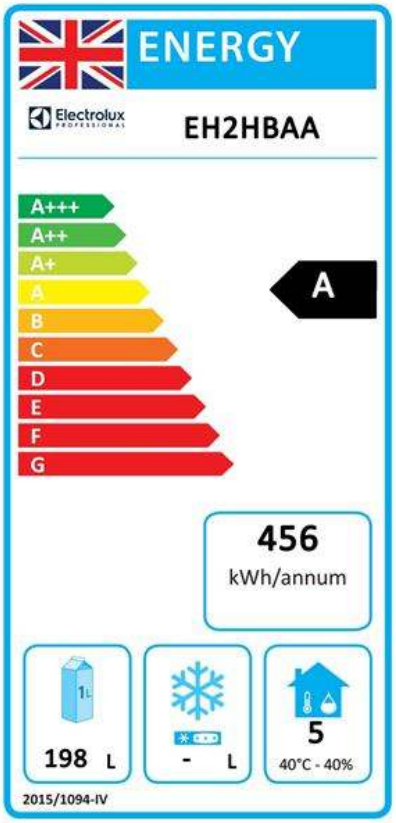

EU energy labelling from 1st July 2016

The European energy labelling scheme for professional refrigerators and freezers is based on requirements setting Minimum Energy Performance standards for commercial refrigeration cabinets sold within the EU. These requirements are designed to drive energy efficiency and environmentally friendly approach for professionals. The European energy labelling scheme will apply to all manufacturers and importers who sell and market products within the EU and it is mandatory across Europe. Important: all products which consume energy above the minimum level will not be able to be sold within the EU from 1 July 2016.

SI 2020 No. 1528.

Important: all products which consume energy above the minimum level will not be able to be sold within the EU from 1 July 2016.

La societe se reserve le droit de modifier les specifications techniques sans préavis.